Tractor remolcador eléctrico 3.0 - 5.0 ton Tracto

T3 series
T3-30
T3-50









www.cesab-forklifts.es

CESAB

Tracteur électrique

IDENTIFICACIÓN				T3-30	T3-50
1.1	Fabricante			CESAB	CESAB
1.2	Modelo			T3-30	T3-50
1.3	Tracción			Eléctrico	Eléctrico
1.4	Tipo de operario			Conductor de pie	Conductor de pie
1.5	Capacidad de tracción/carga nominal	Q	kg	3000	5000
1.7	Esfuerzo de arrastre	F	N	1000	1150
1.9	Distancia entre ejes	y	mm	1336	1336
PESO					
2.1	Peso en servicio incluyendo la batería		kg	736	736
2.3	Cargas sobre el eje, descargado, delantero/trasero		kg	679/390	740/360
ROUES					
3.1	Rueda motriz/de brazo de soporte			Poliuretano	Poliuretano
3.2	Tamaño de la rueda delantera		mm	Ø 250x92	Ø 250x92
3.3	Tamaño de la rueda, trasera		mm	Ø 140x70	Ø 140x70
3.5	Ruedas – número delanteras/traseras (x = ruedas motrices)			1(x)/2	1(x)/2
3.7	Ancho de vía, trasero	b_{11}	mm	685	685
DIMENSIONES					
4.2.1	Altura total	h_{15}	mm	1350	1350
4.8	Altura del asiento	h_7	mm	130	130
4.12	Altura de enganche – gancho de arrastre				
	Altura de enganche – bola de enganche	h_{10}	mm	188/283/378	188/283/378
	Longitud total	h_{10}	mm	253/393/533	253/393/533
4.19	Ancho de chasis	l_1	mm	1588	1588
4.21	Altura libre inferior	b_1/b_2	mm	790	790
4.32	Radio de giro	m_2	mm	50	50
4.35	Amplia entrada en la cabina de conductor	W_a	mm	1508	1508
4.44	Clear width driver compartment entrance	l_{24}	mm	458	458
RENDIMIENTO					
5.1	Velocidad de desplazamiento, con/sin carga		km/h	6,0/12,0	6,0/12,0
5.6	Tirador de la barra de tracción máx., con/sin carga		N	3200	3500
5.7	Capacidad de ascenso en pendientes, con/sin carga		%	Consulte la tabla	Consulte la tabla
5.10	Tipo de freno de servicio			Eléctrico	Eléctrico
MOTOR ELÉCTRICO					
6.1	Valores nominales del motor de tracción (S2) 60 min		kW	2,8	2,8
6.4	Tensión de batería, capacidad nominal K5		V/Ah	24/500	24/500
6.5	Peso de la batería		kg	364	364
6.6	Consumo de energía según EN 16796 / ISO 23308		kWh/h	TBD	TBD
OTROS					
8.1	Tipo de control de tracción			Variable AC	Variable AC
10.7	Nivel de sonido en el oído del operario según EN 12053		dB(A)	63	63

Todos los datos se basan en la configuración de la tabla. Otras configuraciones pueden dar otros valores.
Las prestaciones y dimensiones mencionadas son nominales, y por tanto están sujetas a tolerancias.
Los productos y las especificaciones de CESAB están sujetos a cambios sin previo aviso.

Dimensiones

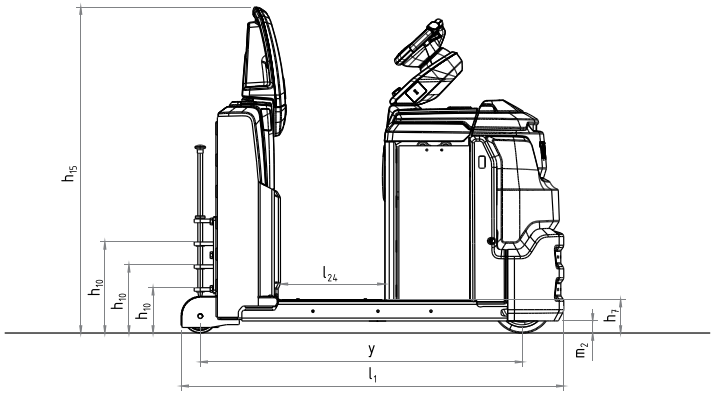

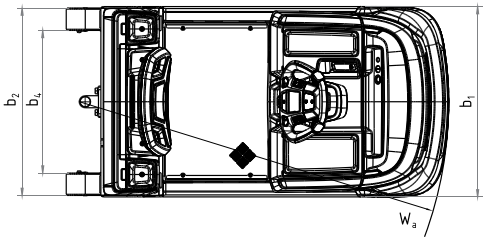

T3-30

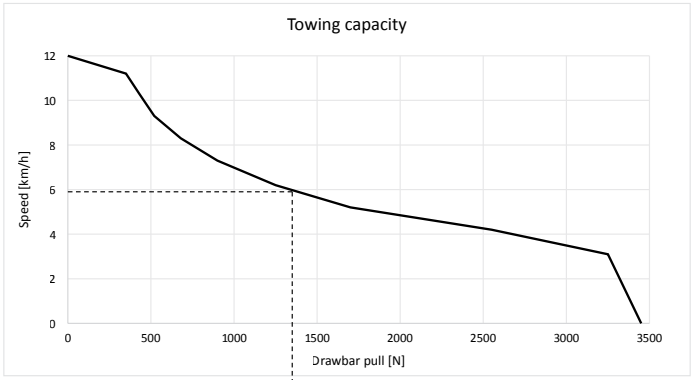

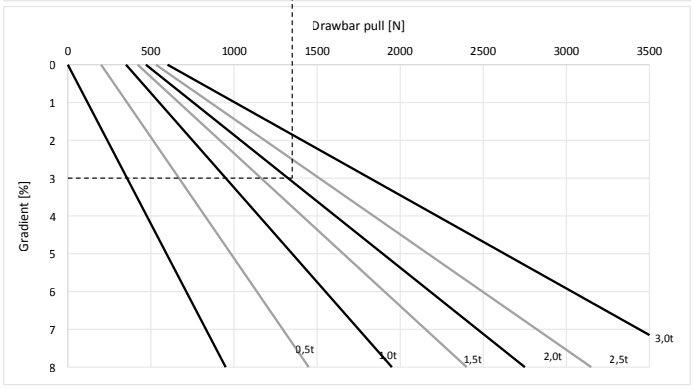

T3-50

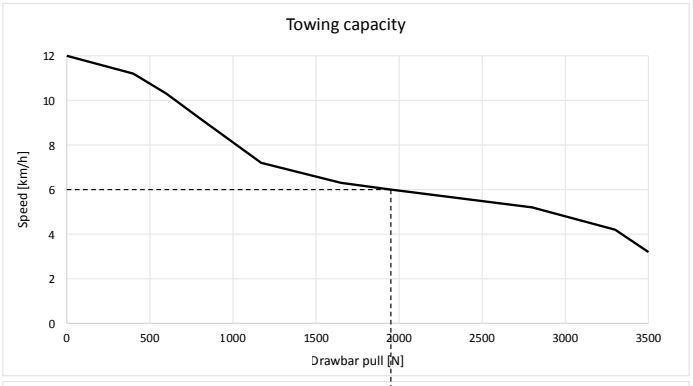

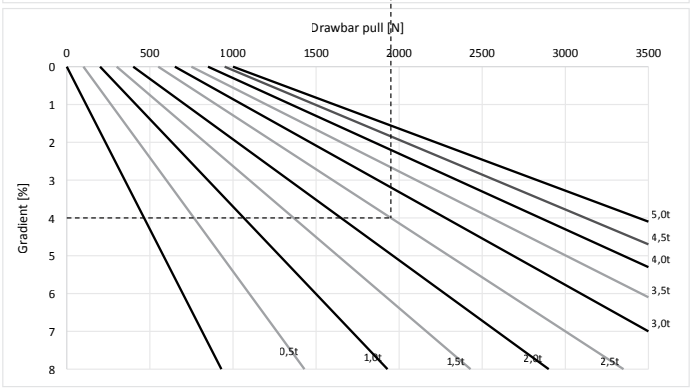

Características de la carretilla:

- Modelos de alto rendimiento
- Concepto de dirección E-man y E-Steer
- Peldaño bajo
- Sistema AC Powerdrive
- Soporte para película termorretráctil integrado
- Botones de a pie
- Variedad de enganches para remolque
- Opción de E-bar para facilitar el acceso a los dispositivos de recogida

CMHE-CESAB MATERIAL HANDLING EUROPE - version 1, 2026-10-30